REQUIREMENTS

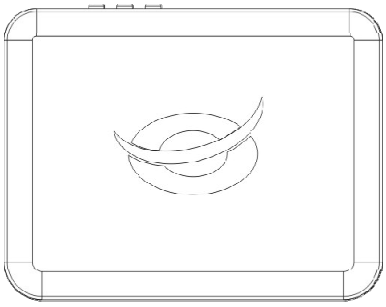

NLD

Assemblage benodigdheden:
- CM3HD media speler
- 2.5” SATA harde schijf
- 4x schroef voor 2.5” harde schijf
- Kruiskop schroevendraaier

ENG

Assembly requirements:
- CM3HD media player
- 2.5” SATA hard disk
- 4x hard disk screw for 2.5” hard disk
- Philips screwdriver

ESP

Elementos necesarios para el montaje:
- Reproductor multimedia CM3HD.
- Disco duro SATA de 2,5”.
- 4 tornillos para el disco duro de 2,5”.
- Destornillador de estrella.

DEU

Montageanforderungen:
- CM3HD Media Player
- 2,5” SATA-Festplatte
- 4x Festplattenschrauben für 2,5"-Festplatte
- Kreuzschlitzschraubendreher

FRA

Conditions de montage :
- Lecteur Multimédia CM3HD
- Disque dur SATA 2,5"
- 4 vis pour disques durs de 2,5".
- Tournevis cruciforme

ITA

Requisiti di assemblaggio:
- Lettore multimediale CM3HD
- Hard disk SATA 2.5”
- 4 viti per hard disk da 2.5”
- Cacciavite Philips

POR

Requisitos de montagem:
- Leitor multimédia CM3HD
- Disco rígido SATA 2.5”
- 4 parafusos de disco rígido para discos rígidos de 2.5”
- Chave de parafusos Philips

CONCEPTRONIC®
The Concept of Global Communication

Multi Language Assembly Guide for 2.5” HDD

Full HD Media player

CM3HD

Version 1.0

1

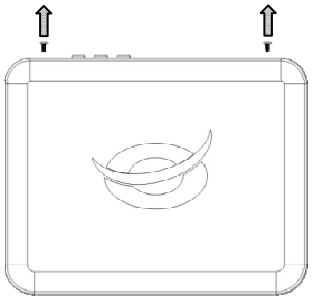

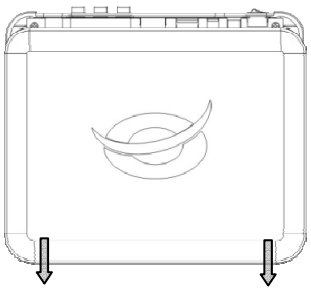

NLD Verwijder de 2 schroeven aan de achterzijde van de mediaspeler, schuif de bovenkant naar voren en verwijder de bovenkant.

ENG Remove the 2 screws on the backside of the media player, slide the top cover forwards and remove the top cover.

ESP Quite los 2 tornillos de la parte trasera del reproductor multimedia, y tire de la cubierta superior hacia adelante para retirarla.

DEU Die 2 Schrauben auf der Rückseite des Media Players entfernen, das obere Gehäuseteil vorwärts schieben und abnehmen.

FRA Dévissez les 2 vis à l'arrière du lecteur multimédia, faites glisser le couvercle supérieur vers l'avant et enlevez le couvercle supérieur.

ITA Togliere le due viti dalla zona posteriore del lettore multimediale, far scivolare in avanti la copertura superiore ed estrarla.

POR Retire os 2 parafusos na parte de trás do leitor multimédia, faça deslizar a tampa superior para a frente e retire-a.

2

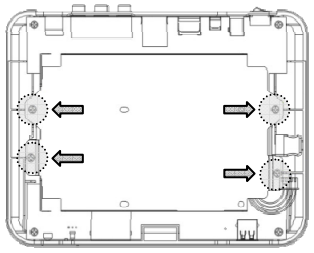

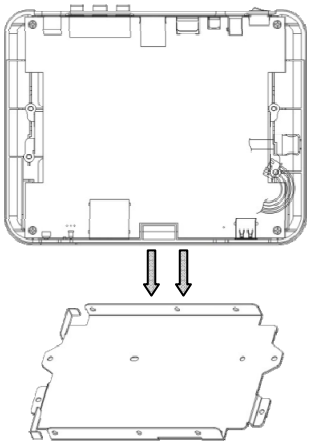

NLD Verwijder de 4 schroeven van de harde schijf slede en neem de harde schijf slede uit de media speler.

ENG Remove the 4 screws securing the hard disk bracket and take out the hard disk bracket.

ESP Quite los 4 tornillos que sujetan el soporte del disco duro, y retire dicho soporte.

DEU Die 4 Schrauben, mit denen die Festplattenhalterung befestigt ist, entfernen und die Festplattenhalterung herausnehmen.

FRA Enlevez les 4 vis de fixation du support de disque dur et extrayez le support de disque dur.

ITA Togliere le 4 viti che assicurano la slitta hard disk ed estrarre la slitta stessa.

POR Retire os 4 parafusos que prendem o suporte do disco rígido e retire esse suporte.

3

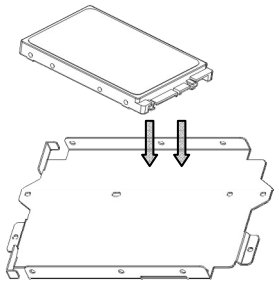

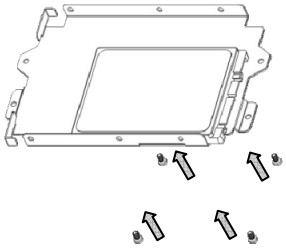

NLD	Plaats de 2.5” harde schijf op de harde schijf slede en zet deze aan de onderkant van de slede vast met de meegeleverde harde schijf schroeven.
ENG	Place the 2,5” hard disk on the hard disk bracket and secure the hard disk on the bottom of the hard disk bracket with the included screws.
ESP	Coloque el disco duro de 2,5” en el soporte, y fije el disco duro en la parte inferior del soporte con los tornillos incluidos.
DEU	Die 2,5“-Festplatte auf die Festplattenhalterung legen und die Festplatte mit den im Lieferumfang enthaltenen Schrauben an der Festplattenhalterung befestigen.

FRA	Placez le disque dur 2,5" sur le support de disque dur et fixez le disque dur dans la partie inférieure du support du disque dur avec les vis fournies.
ITA	Mettere l’hard disk 2.5” nella slitta hard disk e fissarlo nella parte inferiore della slitta hard disk con le viti in dotazione.
POR	Coloque o disco rígido de 2.5” no suporte para disco rígido e prenda-o à parte de baixo do suporte para disco rígido com os parafusos incluídos.

4

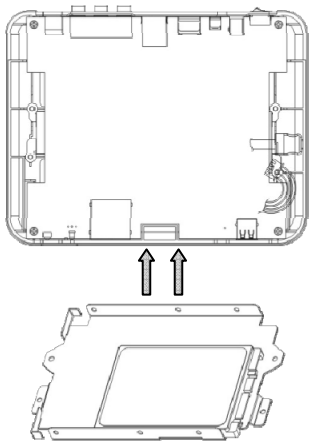

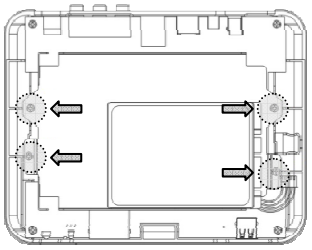

NLD	Plaats de harde schijf slede terug in de media speler en zet deze vast met de 4 schroeven die bij **stap 2** verwijderd zijn.
ENG	Put the hard disk bracket back in the media player and secure the hard disk bracket with the 4 screws, removed at **step 2**.
ESP	Coloque el disco duro con su soporte en el reproductor multimedia y fije el soporte con los 4 tornillos que quitó en el **paso nº2**.
DEU	Die Festplattenhalterung wieder in den Media Player einlegen und mit den bei **Schritt 2** entfernten 4 Schrauben befestigen.

FRA	Replacez le support de disque dur sur le lecteur multimédia et fixez le support du disque dur avec les 4 vis démontées à **l'étape 2**.
ITA	Rimettere la slitta hard disk nel lettore multimediale e assicurare la slitta hard disk con le 4 viti tolte nel **passo 2**.
POR	Volte a colocar o suporte para disco rígido novamente dentro do leitor multimédia e prenda-o com os 4 parafusos que se retiraram no **passo 2**.

5

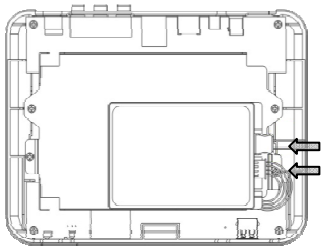

NLD	Sluit de SATA en STROOM kabel aan op de harde schijf.
ENG	Connect the SATA and POWER cable to the hard disk.
ESP	Conecte el cable SATA y el de alimentación al disco duro.
DEU	Das SATA- und Strom-Kabel an der Festplatte anschließen.

FRA	Connectez le câble SATA et le câble d'alimentation sur le disque dur.
ITA	Collegare il cavo SATA e quello di ALIMENTAZIONE all’hard disk.
POR	Ligue os cabos SATA e de ALIMENTAÇÃO ao disco rígido.

6

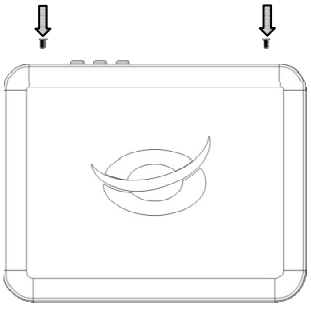

NLD	Plaats de bovenkant terug op de onderkant van de media speler en schuif deze naar achteren. Zet de bovenkant vast met de 2 schroeven die bij **stap 1** verwijderd zijn.
ENG	Put the top cover back on the bottom cover and slide the top cover backwards. Secure the top cover with the 2 screws removed at **step 1**.
ESP	Vuelva a colocar la cubierta superior en el reproductor y deslícela hacia atrás para cerrarlo. Fije la cubierta superior con los 2 tornillos que quitó en el **paso nº1**.
DEU	Das obere Gehäuseteil wieder auf das untere aufsetzen und zurückschieben. Das obere Gehäuseteil mit den bei **Schritt 1** entfernten Schrauben wieder befestigen.

FRA	Remettez le couvercle supérieur sur le couvercle inférieur et faites glisser le couvercle supérieur vers l'arrière. Fixez le couvercle supérieur avec les 2 vis démontées à **l'étape 1.**
ITA	Rimettere al suo posto la copertura superiore facendola scivolare verso l’interno. Fissare la copertura superiore con le 2 viti tolte nel **passo 1**.
POR	Volte a pousar a tampa superior na tampa inferior e faça deslizar a tampa superior para trás. Prenda a tampa superior com os 2 parafusos que se retiraram no **passo 1**.

Assembly Finished!