NEDERLANDS

Conceptronic CMULTIFPE

Snelstart Handleiding

Gefeliciteerd met de aanschaf van uw Conceptronic Multi Front Paneel met eSATA.

In deze Snelstart Handleiding wordt stap voor stap uitgelegd hoe u het Conceptronic Multi Front Paneel kunt installeren.

In geval van problemen adviseren wij u onze **support-website** te bezoeken (ga naar: www.conceptronic.net en klik op 'Support'). Hier vindt u een database met veelgestelde vragen waar u waarschijnlijk de oplossing voor uw probleem kunt vinden.

Heeft u andere vragen over uw product die u niet op de website kunt vinden, neem dan contact met ons op via e-mail: support@conceptronic.net.

Voor meer informatie over Conceptronic producten kunt u terecht op de Conceptronic website: www.conceptronic.net.

1. Inhoud van de verpakking

De volgende onderdelen dienen aanwezig te zijn in de verpakking van het Conceptronic Multi Front Paneel:

- **1x** Conceptronic Multi Front Paneel
- **1x** Kabel Bracket
- **4x** Schroef voor het assemleren van het Multi Front Paneel
- **2x** Sticker voor het Multi Front Paneel
- **1x** Meertalige Snelstart Handleiding
- **1x** Garantiekaart

2. Product beschrijving

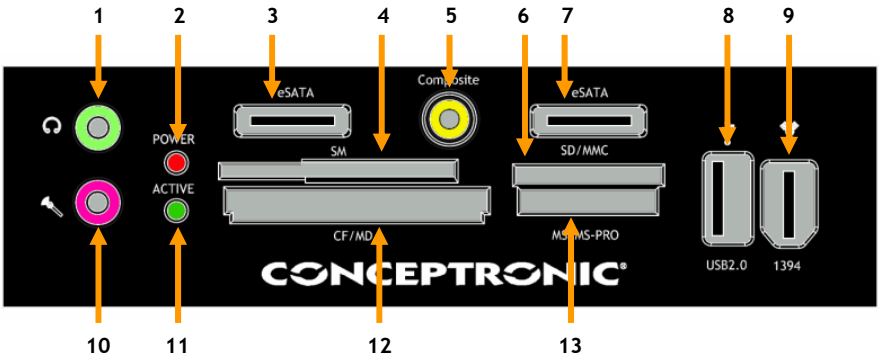

Nr	Beschrijving	
1	Hoofdtelefoon aansluiting	(3,5mm jack)
2	Spannings-LED	
3	eSATA aansluiting	
4	Smart Media series kaartslot	
5	Multifunctionele Composiet aansluiting	(composiet video, coaxiaal SPDIF, etc.)
6	Secure Digital / MMC series kaartslot	
7	eSATA aansluiting	
8	USB poort	
9	FireWire poort	
10	Microfoon aansluiting	(3,5mm jack)
11	Activiteits-LED	
12	Compact Flash/Micro Drive series kaartslot	
13	Memory Stick series kaartslot	

3. Kabel beschrijving

Aan het Multi Front Paneel vindt u diverse kabels:

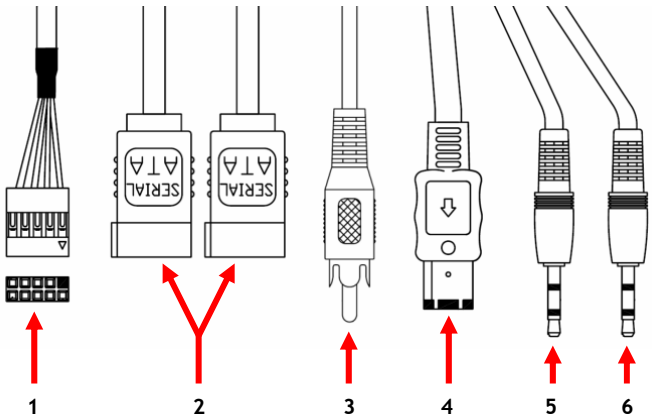

Nr	Beschrijving	Aansluiten op:
1	Interne USB kabel	Interne USB aansluiting
2	Interne SATA kabel (2x)	Interne SATA aansluiting (2x)
3	Multifunctionele Composiet kabel	Externe Composiet/SPDIF poort
4	FireWire kabel	Externe FireWire poort
5	Hoofdtelefoon kabel (Groen)	Externe Line-out / Hoofdtelefoon poort
6	Microfoon kabel (Roze)	Externe Line-in / Microfoon poort

4. Hardware installatie

4.1 De CMULTIFPE inbouwen

A. Schakel uw computer uit en ontkoppel de stroomkabel.
B. Open de computerkast aan beide kanten (links en rechts).
C. Verwijder een ongebruikt 5.25” paneel uit de voorkant van uw computerkast.
D. Schuif de kabels van het Multi Front Paneel door het open 5,25” paneel aan de voorkant van uw computer. Schuif vervolgens het Multi Front Paneel ook in uw computer.

E. Zet het Multi Front Paneel aan beide zijden van de computerkast vast met de meegeleverde schroeven.

NEDERLANDS

4.2 Externe kabels aansluiten

A. Verwijder een beschermplaat bij een ongebruikt (pci-)slot aan de achterkant van uw computer.

B. Plaats het meegeleverde beschermplaatje in het open (pci-)slot aan de achterkant van uw computer en zet deze vervolgens met een schroef vast.

C. Schuif de FireWire kabel, Composiet kabel, Hoofdtelefoon kabel en Microfoon kabel door de opening in het beschermplaatje.

D. Sluit de Multifunctionele Composiet kabel aan op een vrije Composiet/RCA poort op de achterkant van uw computer.
<u>Bijvoorbeeld:</u> De Composiet TV-Uitgang van uw videokaart, de Composiet ingang van uw capture kaart of een SPDIF coaxiale uitgang.

E. Sluit de FireWire kabel aan op een vrije FireWire poort van uw computer.

F. Sluit de Microfoon kabel aan op de Microfoon aansluiting van uw computer.

G. Sluit de Hoofdtelefoon kabel aan op de Hoofdtelefoon aansluiting van uw computer.

Voorbeeld van computer aansluitingen aan de achterzijde:

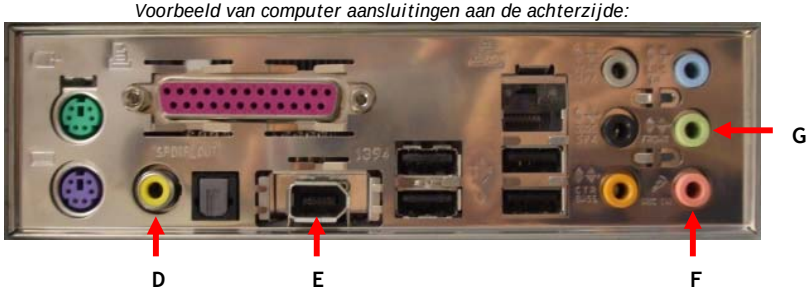

4.3 Interne kabels aansluiten

A. Zoek een vrije USB aansluiting op uw moederbord. De USB aansluitingen op moederborden zien eruit zoals op onderstaande afbeelding:

B. Sluit de interne USB kabel aan op de USB aansluiting op uw moederbord.

Let op: Probeer de kabel niet te forceren bij het aansluiten!
De kabel kan maar op 1 manier aangesloten worden!

C. Sluit de interne SATA kabels aan op vrije SATA aansluitingen op uw moederbord.

Let op: Probeer de SATA kabels niet te forceren bij het aansluiten!
De kabels kunnen maar op 1 manier aangesloten worden!

4.4 Hardware installatie afronden

Wanneer alle kabels zijn aangesloten kunt u de hardware installatie afronden.

A. Sluit de computerkast aan beide kanten.
B. Sluit de stroomkabel aan op uw computer.
C. Zet uw computer aan.

Windows zal automatisch de kaartlezer van de CMULTIFPE herkennen en installeren.
Alle overige aansluitingen zijn ‘pass-through’ aansluitingen. De computer zal de apparaten die worden aangesloten op de CMULTIFPE automatisch herkennen.

Let op: Bij sommige computers is een herstart benodigd nadat u randapparatuur op de CMULTIFPE heeft aangesloten.

Uw CMULTIFPE is nu gereed voor gebruik!

Declaration of CE Conformity

The manufacturer **2L International BV**
Address Databankweg 7
3821 AL Amersfoort, the Netherlands

Hereby declares that the product
Type MULTI FRONT PANEL eSATA
Product CMULTIFPE
Brandname Conceptronic

Complies with following directives:

- 2004/108/EEC EMC directive:
  Electromagnetic Compatibility

- 73/23/EEC Low Voltage Directive:
  Electrical equipment designed for use within certain voltage limits

The following standards were consulted to assess conformity:

- EN55022/9.98 Class B
- EN55024/9.98
- EN 61000-3-2/3/4/1995
- EN 55024/1998
- EN 60950/1995

The symbol confirms that this product conforms to the above named standards and regulations.

CE

Place and date of issue: Amersfoort, 21/01/2008 (dd/mm/yyyy)

Herman Looijen, Product Marketing Manager

ENGLISH

Conceptronic CMULTIFPE

Quick Installation Guide

Congratulations on the purchase of your Conceptronic Multi Front panel with e-SATA.

This Quick Installation Guide gives you a step-by-step explanation of how to install the Conceptronic Multi Front panel.

When problems occur, we advise you to go to our **support-site** (go to www.conceptronic.net and click 'Support'). Here you will find the Frequently Asked Questions Database.

When you have other questions about your product and you cannot find it at our website, please contact us by e-mail: support@conceptronic.net

For more information about Conceptronic products, please visit the Conceptronic Web Site: www.conceptronic.net

The Software installation as described below may be slightly different from the installation on your computer. This depends on the Windows version you are using.

1. Package contents

The following items should be present in the package of the Conceptronic Multi Front panel:

- **1x** Conceptronic Multi Front panel
- **1x** Cable bracket
- **4x** Screws for Multi Front panel assembly
- **2x** Stickers for Multi Front panel
- **1x** Multilanguage Quick Installation Guide
- **1x** Warranty Card

2. Product overview

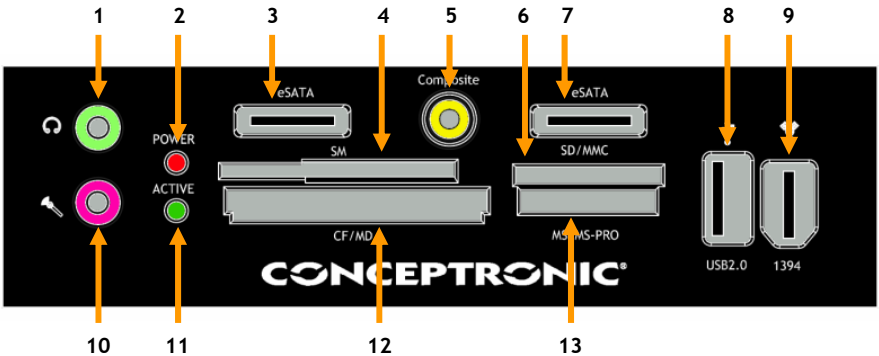

Nr	Description	
1	Headphone connector	(3,5mm jack)
2	Power LED	
3	eSATA connector	
4	SM Family cardslot	
5	Composite Out connector	(composite video, coaxial SPDIF, etc.)
6	SD/MMC Family cardslot	
7	eSATA connector	
8	USB port	
9	FireWire port	
10	Microphone connector	(3,5mm jack)
11	Activity LED	
12	CF/MD Family cardslot	
13	MS-Family cardslot	

3. Cable overview

Attached to the Multi Front Panel you will find several cables:

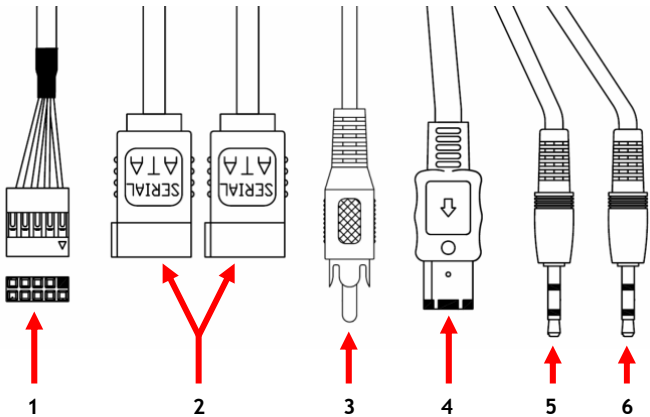

Nr	Description	Connect to
1	Internal USB cable	Internal USB header
2	Internal SATA cable (2x)	Internal SATA headers
3	Composite cable	External Composite port
4	FireWire cable	External FireWire port
5	Headphone cable (Green)	External Line-out / Headphone port
6	Microphone cable (Pink)	External Line-in / Microphone port

4. Hardware Installation

4.1 Installing the CMULTIFPE

A. Turn off your computer and disconnect the power cable.
B. Open the computer case on both sides.
C. Remove a blank 5.25” panel from your computer case.
D. Put the cables of the Multi Front Panel through the 5.25” hole in your computer, and gently slide the Multi Front Panel inside your computer.

E. Fix the Multi Front Panel to each side of the computer with the delivered screws.

4.2 External Cable Connections

A. Remove a back plate from an unused slot at the back of your computer.
B. Insert the delivered back plate in the open slot at the back of your computer.

C. Guide the FireWire cable, Composite cable, Headphone cable and Microphone cable through the bracket to the outside of your computer.

D. Connect the Composite cable to a free Composite port on the back of your computer. (For example: the Composite TV-Out of your video card, the Composite Input of your capture card or a SPDIF coaxial output).

E. Connect the FireWire cable to a free FireWire port on the back of your computer.
F. Connect the Microphone cable to the Microphone jack on the back of your computer.
G. Connect the Headphone cable to the Headphone jack on the back of your computer.

Example of a computer back panel:

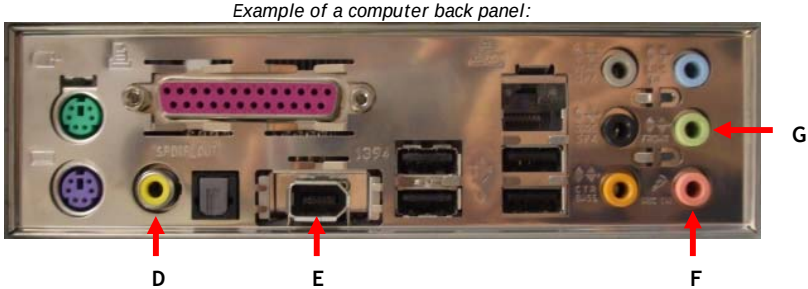

4.3 Internal Cable Connections

A. Find a free USB header on your mainboard. The USB headers on mainboards look like the picture below:

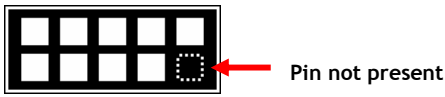

B. Connect the internal USB cable to the USB header on your mainboard.

Note: Do not force the internal USB cable on the USB header!
The cable can only be connected in 1 way!

C. Connect the internal SATA cables to free SATA headers on your mainboard.

Note: Do not force the SATA cable on the SATA header.
The cable can only be connected in 1 way!

4.4 Finish the hardware installation

When all cables are connected, you can finish the hardware installation.

A. Close your computer case on both sides.
B. Reconnect the power cable to your computer.
C. Turn on your computer.

Windows will automatically recognize and install the Cardreader slots on the front of the CMULTIFPE.
All other connections are pass-through connections. The computer will detect the devices when connected to the connections of the CMULTIFPE.

Your CMULTIFPE is now ready to use!

Declaration of CE Conformity

The manufacturer **2L International BV**
Address Databankweg 7
3821 AL Amersfoort, the Netherlands

Hereby declares that the product
Type MULTI FRONT PANEL eSATA
Product CMULTIFPE
Brandname Conceptronic

Complies with following directives:

- 2004/108/EEC EMC directive: Electromagnetic Compatibility
- 73/23/EEC Low Voltage Directive: Electrical equipment designed for use within certain voltage limits

The following standards were consulted to assess conformity:

- EN55022/9.98 Class B
- EN55024/9.98
- EN 61000-3-2/3/4/1995
- EN 55024/1998
- EN 60950/1995

The symbol confirms that this product conforms to the above named standards and regulations.

CE

Place and date of issue: Amersfoort, 21/01/2008 (dd/mm/yyyy)

Herman Looijen, Product Marketing Manager

ESPAÑOL

Conceptronic CMULTIFPE

Guía de instalación rápida

Felicidades por la compra de su Panel frontal con conexión e-SATA de Conceptronic

Esta Guía de instalación rápida le ofrece una descripción paso a paso acerca de cómo instalar el Panel frontal de Conceptronic.

En caso de surgir cualquier problema, visite nuestra página web de **asistencia técnica** (haga clic en el apartado "Soporte" de www.conceptronic.net). En esa sección podrá consultar la base de datos de Preguntas Frecuentes (F.A.Q.).

Si tiene otras preguntas sobre su producto y no las encuentra en nuestro sitio web, póngase en contacto con nosotros por correo electrónico: apoyo@conceptronic.net

Si desea información adicional sobre los productos de Conceptronic, visite nuestro sitio web: www.conceptronic.net

La instalación del software que se detalla a continuación puede diferir ligeramente de la instalación en su ordenador. Ello dependerá de la versión de Windows que utilice.

1. Contenido del paquete

El paquete del Panel frontal de Conceptronic contiene los elementos siguientes:

- **1** Panel frontal de Conceptronic
- **1** Placa pasacables
- **4** Tornillos para el montaje del Panel frontal
- **2** Pegatinas para el Panel frontal
- **1** Guía de instalación rápida en varios idiomas
- **1** Tarjeta de garantía

2. Descripción del producto

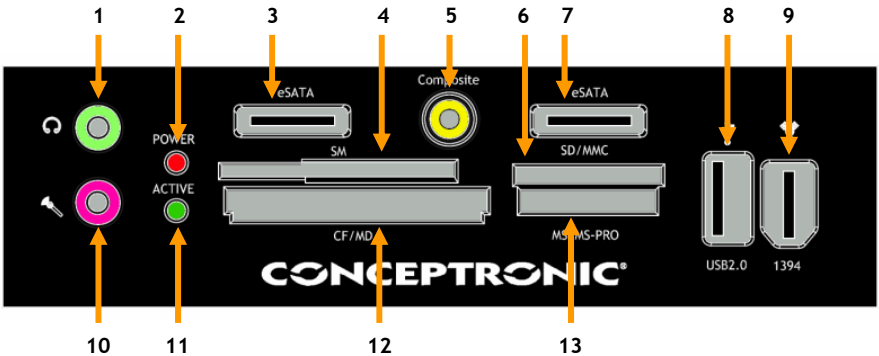

Nº	Descripción	
1	Conector para auricular	(jack 3,5mm)
2	LED de encendido	
3	Conector eSATA	
4	Ranura para tarjetas familia SM	
5	Conector de salida Composite	(vídeo composite, SPDIF coaxial, etc.)
6	Ranura para tarjetas familia SD/MMC	
7	Conector eSATA	
8	Puerto USB	
9	Puerto FireWire	
10	Conector para micrófono	(jack 3,5mm)
11	LED de actividad	
12	Ranura para tarjetas familia CF/MD	
13	Ranura para tarjetas familia MS	

3. Descripción de los cables

Unidos al Panel frontal encontrará varios cables:

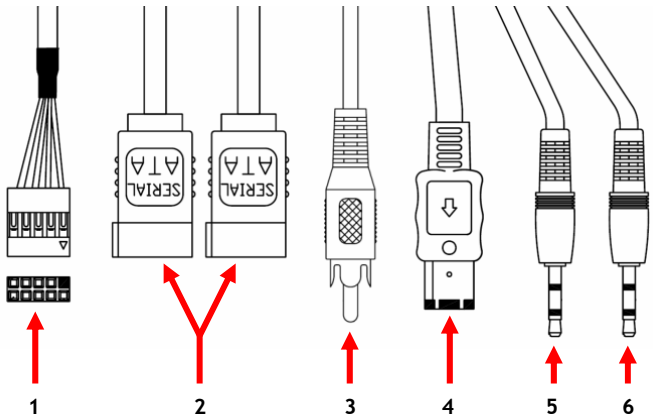

Nº	Descripción	Conectarlo a:
1	Cable USB interno	Zócalo USB interno
2	2 cables internos SATA	Zócalos SATA internos
3	Cable Composite	Puerto Composite externo
4	Cable FireWire	Puerto FireWire externo
5	Cable de los auriculares (verde)	Conector de salida de línea / Conector de auricular
6	Cable del micrófono (rosa)	Conector de entrada de línea / Conector de micrófono

4. Instalación del hardware

4.1 Instalación del CMULTIFPE

A. Apague el ordenador y desconecte el cable de alimentación.
B. Quite completamente la carcasa del ordenador.
C. Retire un panel frontal de 5,25 pulgadas libre del frontal de su ordenador.
D. Pase los cables del Panel frontal por la ranura del frontal de 5,25” hacia dentro del ordenador, e introduzca suavemente el Panel frontal en el marco de 5,25”.

E. Fije el Panel frontal a cada lado del ordenador con los tornillos suministrados.

4.2 Conexión de los cables externos

A. Retire la placa de una ranura libre de la parte trasera de su ordenador.
B. Introduzca la placa suministrada en la ranura abierta de la parte trasera de su ordenador.

C. Haga pasar los cables FireWire, Composite, los de los auriculares y el del micrófono por la abertura pasacables de la placa hacia el exterior del ordenador.

D. Conecte el cable Composite a un puerto Composite libre en la parte trasera de su ordenador (Por ejemplo, la salida de TV Composite de la tarjeta de vídeo, la entrada Composite de la tarjeta capturadora o una salida coaxial SPDIF).

E. Conecte el cable FireWire a un puerto FireWire libre en la parte trasera de su ordenador.
F. Conecte el cable del micrófono al jack para micrófono de la parte trasera de su ordenador.
G. Conecte el cable de los auriculares al jack para auriculares de la parte trasera de su ordenador.

Ejemplo de panel trasero de un ordenador:

4.3 Conexión de los cables internos

A. Busque un zócalo USB libre en la placa base del ordenador. Los zócalos USB de las placas base tienen un aspecto similar a la siguiente imagen:

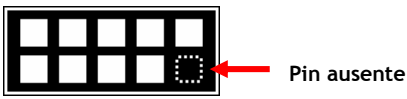

B. Conecte el cable interno USB al zócalo USB de la placa base.

Nota: ¡No fuerce el conector USB al intentar introducirlo en el zócalo!
El conector sólo puede ser introducido en una posición.

C. Conecte los cables internos SATA a zócalos SATA libres de la placa base.

Nota: ¡No fuerce el conector SATA al intentar introducirlo en el zócalo!
El conector sólo puede ser introducido en una posición.

4.4 Finalizar la instalación de hardware

Cuando haya conectado todos los cables, puede finalizar la instalación de hardware.

A. Vuelva a colocar la carcasa del ordenador.
B. Vuelva a conectar el cable de alimentación a la toma de corriente.
C. Encienda el ordenador.

Windows reconocerá e instalará automáticamente los lectores de tarjetas del frontal del CMULTIFPE.
El resto de conexiones son simplemente conexiones puente. El ordenador detectará los dispositivos que conecte a las conexiones del CMULTIFPE.

¡Ya puede utilizar su CMULTIFPE!

Declaración de Conformidad

El fabricante **2L Internacional BV**
Dirección: Databankweg 7
3821 AL Amersfoort, Países Bajos, tel. +31 (0)33 4549401
CIF/NIF NL801729877B01

Declara mediante este documento que el producto
Tipo MULTI FRONT PANEL eSATA
Producto CMULTIFPE
Marca Conceptronic

Cumple con las siguientes directivas:

- Directiva EMC 2004/108/CE EMC Directiva 2004/108/EEC EMC (transpuesta a la legislación española mediante RD 1580/2006: Compatibilidad electromagnética.

- Directiva 73/23/EEC Directiva sobre bajo voltaje (transpuesta a la legislación española mediante RD 7/1998): Material eléctrico destinado a utilizarse con determinados límites de tensión

El producto cumple asimismo con las siguientes normas:

- EN55022/9.98 Class B
- EN55024/9.98
- EN 61000-3-2/3/4/1995
- EN 55024/1998
- EN 60950/1995

Este producto ha sido diseñado para su uso sólo en interiores.

CE

La marca CE certifica que este producto se adecua a las especificaciones y regulaciones arriba mencionadas.

Este producto es adecuado para todos los países de la UE.

Lugar y fecha de emisión: Amersfoort, 21/01/2008 (dd/mm/yy)

Herman Looijen, Director de marketing

DEUTSCH

Conceptronic CMULTIFPE

Schnellinstallationsanleitung

Unsere Glückwünsche zum Erwerb Ihres Conceptronic Multi Front Panel mit e-SATA.

Diese Schnellinstallationsanleitung erklärt Ihnen Schritt für Schritt, wie Sie das Conceptronic Multi Front Panel installieren.

Sollten Probleme auftreten, gehen Sie auf unsere **support-site** (www.conceptronic.net und klicken auf 'Support'). Dort werden Sie die unsere Datenbasis zu den häufig gestellten Fragen finden.

Sollten Sie sonstige Frage zu Ihrem Produkt haben und eine Antwort auf unserer Website nicht finden, dann kontaktieren Sie uns bitte per e-mail: support@conceptronic.net

Für weitere Informationen zu Conceptronic Produkten, besuchen Sie bitte unsere Website: www.conceptronic.net

Die unten beschriebene Softwareinstallation kann aufgrund der verwendeten Windows-Version leicht von der auf Ihrem PC abweichen.

1. Packungsinhalt

Die nachfolgenden Gegenstände gehören zum Verpackungsinhalt des Conceptronic Multi Front Panel:

- **1x** Conceptronic Multi Front Panel
- **1x** Kabelklammer
- **4x** Schrauben für die Montage des Multi Front Panel
- **2x** Aufkleber für das Multi Front Panel
- **1x** Mehrsprachige Schnellinstallationsanleitung
- **1x** Garantiekarte

2. Produktübersicht

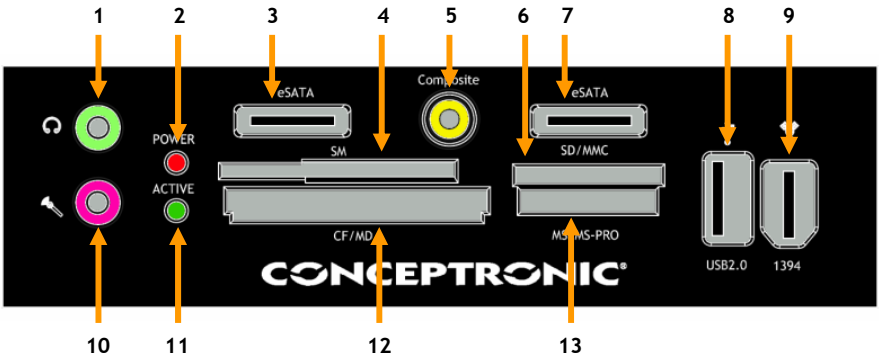

Nr	Beschreibung	
1	Anschluss Kopfhörer	(3,5mm Jack)
2	Power LED	
3	eSATA Anschluss	
4	SM Family-Card Steckplatz	
5	Composite Ausgangsanschluss (Composite Video, Koaxial SPDIF, etc.)	
6	SD/MMC Family-Card Steckplatz	
7	eSATA Anschluss	
8	USB Port	
9	FireWire Port	
10	Mikrophonanschluss	(3,5mm Jack)
11	Betriebs- LED	
12	CF/MD Family-Card Steckplatz	
13	MS-Family-Card Steckplatz	

3. Kabelüberblick

Auf dem Multi Front Panel befinden sich verschieden Kabel:

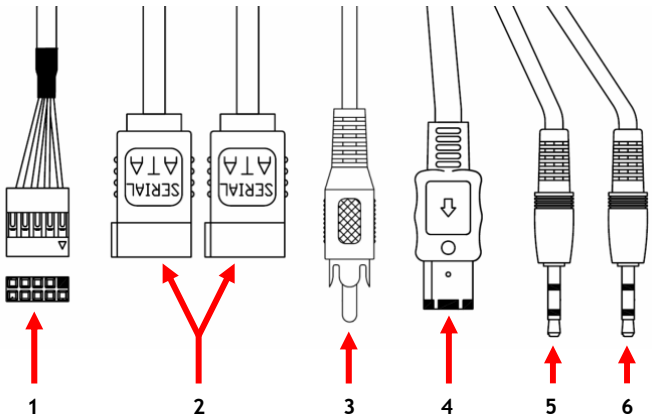

Nr	Beschreibung	Anschliessen an
1	Internes USB-Kabel	Interne USB-Header
2	Internes SATA Kabel (2x)	Interne SATA Headers
3	Composite Kabel	Externer Composite Port
4	FireWire Kabel	Externer FireWire Port
5	Kopfhörerkabel (Grün)	Externer Line-out / Kopfhörer Port
6	Mikrophonkabel (Pink)	Externer Line-in / Mikrophon Port

4. Installation der Hardware

4.1 Installation des CMULTIFPE

A. Fahren Sie Ihren Computer herunter und trennen Sie das Versorgungskabel von der Stromquelle.
B. Öffnen Sie das Gehäuse auf beiden Seiten.
C. Entfernen Sie ein unbeschriebenes 5.25”-Panel von Ihrem Computergehäuse.
D. Führen Sie die Kabel des Multi Front Panel durch die 5.25”-Öffnung in Ihren Computer und schieben Sie das Multi Front Panel behutsam hinein.

E. Befestigen Sie das Multi Front Panel beidseitig mit den beiliegenden Schrauben am Computer.

4.2 Externe Kabelanschlüsse

A. Entfernen Sie eine Montageplatte von einem unbenutzten Steckplatz an der Rückseite Ihres Computers.

B. Setzen Sie die mitgelieferte Montageplatte in den offenen Steckplatz auf der Rückseite Ihres Computers ein.

C. Führen Sie das FireWire-Kabel, das Composite-Kabel, das Kopfhörerkabel und das Mikrophon-Kabel durch die Öffnung aus Ihrem Computer hinaus.

D. Schliessen Sie das Composite-Kabel an einen unbelegten Composite-Port auf der Rückseite Ihres Computers an. (Zum Beispiel: der Composite TV-Ausgang Ihrer Video-card, der Composite Input Ihrer Empfangscard oder ein SPDIF koaxial Ausgang).

E. Schliessen Sie das FireWirekabel an einen unbelegten FireWire Port auf der Rückseite Ihres Computers an.

F. Stecken Sie das Mikrophonkabel in die Mikrophonbuchse auf der Rückseite Ihres Computers.

G. Stecken Sie das Kopfhörerkabel in die entsprechende Kopfhörerbuchse auf der Rückseite Ihres Computers.

Example of a computer back panel:

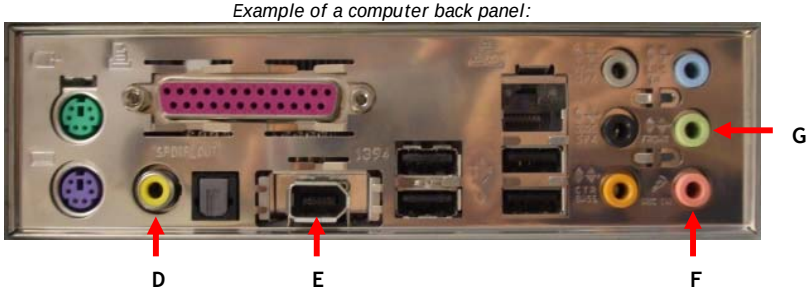

DEUTSCH

4.3 Interne Kabelverbindungen

A. Suchen Sie einen freien USB-Header auf der Hauptplatine. Die USB Headers auf Hauptplatinen schauen aus wie das nachfolgende Bild:

B. Schliessen Sie das interne USB-Kabel an den USB Header auf ihrer Hauptplatine an.

Hinweis: Drücken Sie das interne USB-Kabel nicht gewaltsam auf den USB Header!
Das Kabel kann nur in einer bestimmten Weise angeschlossen werden!

C. Schliessen Sie das interne SATA Kabel an einen unbelegten SATA Header auf der Hauptplatine an.

Hinweis: Drücken Sie das SATA Kabel nicht gewaltsam auf den SATA Header.
Das Kabel kann nur in einer bestimmten Weise angeschlossen werden!

4.4 Beendigen Sie die Installation der Hardware

Sobald alle Kabel angeschlossen sind, können Sie die Installation beenden.

A. Verschliessen Sie das Computergehäuse beidseitig.
B. Schliessen Sie das Stromversorgungskabel wieder an.
C. Fahren Sie den Computer hoch.

Windows wird die Cardreader Steckplätze an der Frontseite des CMULTIFPE automatisch erkennen und installieren.
Alle übrigen Verbindungen sind Pass-Through Verbindungen. Der Rechner wird die Geräte erkennen, sobald sie an dem entsprechenden Anschluss des CMULTIFPE eingeschaltet werden.

Ihr CMULTIFPE ist nun betriebsbereit!

CE - Konformitätserklärung

Der Hersteller	**2L International BV**
Adresse	Databankweg 7 3821 AL Amersfoort, Niederlande

erklärt hiermit, dass das Produkt

Typ	MULTI FRONT PANEL eSATA
Produkt	CMULTIFPE
Markenname	Conceptronic

den folgenden Richtlinien entspricht:

- 2004/108/EWG — EMV-Richtlinie: Elektromagnetische Verträglichkeit
- 73/23/EWG — Niederspannungs-Richtlinie Elektrische Betriebsmittel zur Verwendung innerhalb bestimmter Spannungsgrenzen

Für die Beurteilung der Einhaltung der Konformität angewandte Normen:

- EN55022/9.98 Klasse B
- EN55024/9.98
- EN 61000-3-2/3/4/1995
- EN 55024/1998
- EN 60950/1995

Das Zeichen bestätigt, dass dieses Produkt oben aufgeführte Normen und Bestimmungen erfüllt.

CE

Ort und Datum der Ausstellung: Amersfoort, 21/01/2008 (dd/mm/yyyy)

Herman Looijen, Product Marketing Manager

FRANÇAIS

CMULTIFPE de Conceptronic

Guide d'installation rapide

Nous vous félicitons pour l'achat de votre panneau frontal multi-usages avec connexion e-SATA de Conceptronic

Le présent guide d'installation rapide vous explique étape par étape comment installer votre panneau frontal multi-usages de Conceptronic.

En cas de problème, nous vous conseillons de consulter notre site web www.conceptronic.net et de cliquer sur « Support ». Vous y trouverez les réponses aux questions les plus fréquentes (FAQ).

Pour toute autre question au sujet de notre produit, ou si vous ne trouvez pas l'information dont vous avez besoin sur notre site web, vous pouvez nous contacter par mail : support@conceptronic.net

Pour de plus amples informations sur les produits Conceptronic, merci de visiter notre site web : www.conceptronic.net

L'installation du software figurant dans les pages suivantes peut être légèrement différente de l'installation sur votre ordinateur. Tout dépend de la version de votre Windows.

1. Contenu du paquet

Les éléments suivants doivent être contenus dans le paquet de votre panneau frontal multi-usages Conceptronic :

- **1** panneau frontal multi-usages Conceptronic
- **1** passe-câble
- **4** vis de montage du panneau frontal multi-usages
- **2** autocollants pour le panneau frontal multi-usages
- **1** guide d'installation rapide multilingue
- **1** carte de garantie

2. Vue du produit

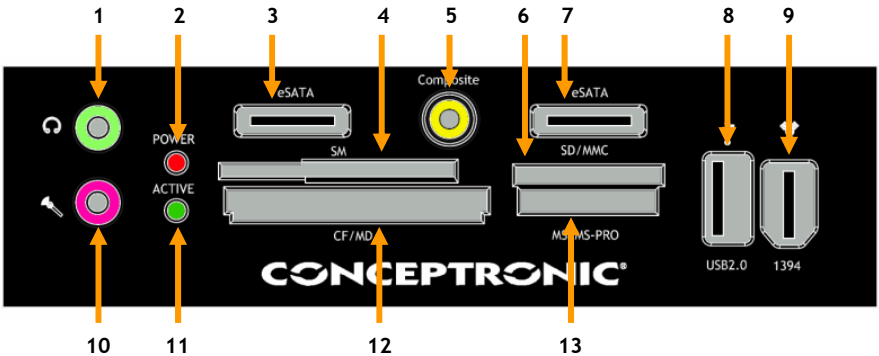

Nº	Description
1	Connecteur pour casque (prise jack de 3,5 mm)
2	Voyant LED d'alimentation
3	Connecteur eSATA
4	Slot pour cartes de type SM
5	Connecteur de sortie composite (vidéo composite, SPDIF coaxiale, etc.)
6	Slot pour cartes de type SD/MMC
7	Connecteur eSATA
8	Port USB
9	Port FireWire
10	Connecteur pour microphone (prise jack de 3,5 mm)
11	Voyant LED de fonctionnement
12	Slot pour cartes de type CF/MD
13	Slot pour cartes de type MS

3. Câblage

Vous trouverez plusieurs câbles joints à votre panneau frontal :

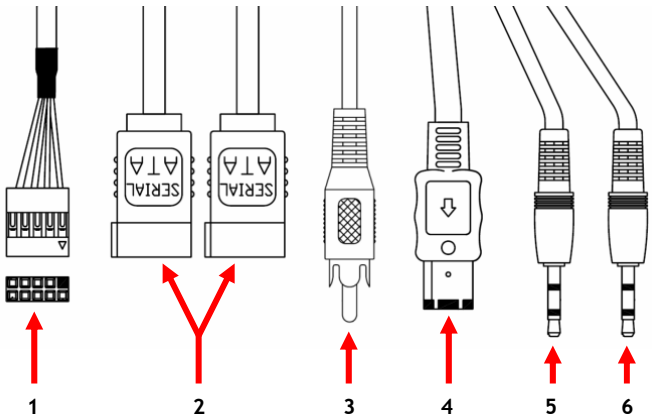

N°	Description	Brancher à
1	Câble USB interne	Connecteur USB interne
2	Câble SATA interne (2)	Connecteurs SATA internes
3	Câble composite	Port composite externe
4	Câble FireWire	Port FireWire externe
5	Câble pour casque (vert)	Connecteur de sortie de ligne / connecteur du casque
6	Câble pour microphone (rose)	Connecteur d'entrée de ligne / connecteur du microphone

4. Installation du hardware

4.1 Installation du CMULTIFPE

A. Éteignez votre ordinateur et débrancher le câble d'alimentation.
B. Ouvrez la carcasse de votre ordinateur des deux côtés.
C. Retirez le panneau d'un slot disponible de 5,25 pouces de la carcasse de votre ordinateur.
D. Faites passer les câbles de votre panneau frontal multi-usages Conceptronic dans le slot de 5,25 pouces de votre ordinateur puis insérez-le avec précaution.

E. Fixez le panneau frontal multi-usages de chaque côté de votre ordinateur à l'aide des vis fournies.

4.2 Branchements des câbles externes

A. Retirez la plaque d'un slot disponible de la partie arrière de votre ordinateur.
B. Insérez la plaque fournie dans le slot ouvert de la partie arrière de votre ordinateur.

C. Faites passer le câble FireWire, le câble composite, le câble du casque et celui du microphone à travers l'ouverture passe-câbles vers l'extérieur de votre ordinateur.

D. Connectez le câble composite à un port composite disponible à l'arrière de votre ordinateur (par exemple : la sortie TV composite de la carte vidéo, l'entrée composite de la carte de capture ou une sortie coaxiale SPDIF).

E. Connectez le câble FireWire à un port FireWire disponible à l'arrière de votre ordinateur.
F. Connectez le câble du microphone à la prise jack pour microphone située à l'arrière de votre ordinateur.
G. Connectez le câble du casque à la prise jack pour casque située à l'arrière de votre ordinateur.

Exemple d'un panneau arrière d'ordinateur :

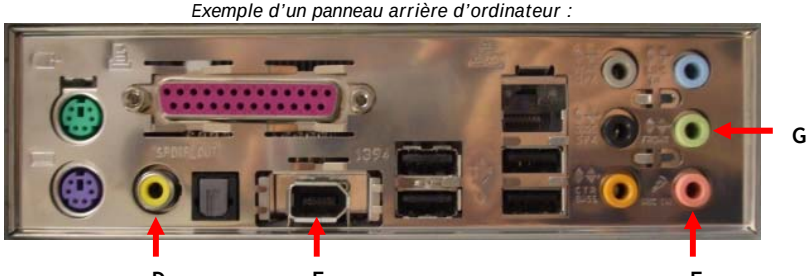

4.3 Branchements des câbles internes

A. Localisez un connecteur USB disponible sur la carte mère de votre ordinateur. Les connecteurs USB des cartes mères présentent l'aspect suivant :

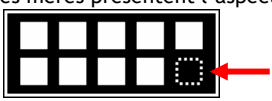

Connecteur absent

B. Connectez le câble USB interne au connecteur USB de votre carte mère.

Remarque : ne pas forcer en introduisant le câble USB dans le connecteur USB !
Le câble ne peut être introduit que dans une position !

C. Connectez les câbles SATA internes aux connecteurs SATA disponibles de votre carte mère.

Remarque : ne pas forcer en introduisant le câble SATA dans le connecteur SATA !
Le câble ne peut être introduit que dans une position !

4.4 Fin de l'installation du hardware

Après avoir branché tous les câbles, vous pourrez terminer l'installation du hardware.

A. Refermez la carcasse de votre ordinateur des deux côtés.
B. Rebranchez le câble d'alimentation à votre ordinateur.
C. Allumez votre ordinateur.

Windows reconnaîtra et installera automatiquement les lecteurs de cartes du panneau frontal du CMULTIFPE.
Les autres branchements ne sont que des branchements ponts. L'ordinateur détectera les dispositifs qui seront connectés au CMULTIFPE.

Vous pouvez dès maintenant utiliser votre CMULTIFPE !

Déclaration de Conformité CE

Le fabricant **2L International BV**
Adresse Databankweg 7
3821 AL Amersfoort, the Netherlands (Pays-Bas)

Déclare, par la présente, que le produit
Type MULTI FRONT PANEL eSATA
Produit CMULTIFPE
Enseigne Conceptronic

Observe les directives suivantes:

- 2004/108/EEC Directive EMC relative à la:
  Compatibilité Électromagnétique (*Electromagnetic Compatibility)*

- 73/23/EEC Directive Basse Tension (*Low Voltage Directive*) relative aux:
  Équipements Électriques conçus pour un usage dans certaines limites de tension

Les normes suivantes ont été considérées pour en déterminer la bonne conformité:

- EN55022/9.98 Catégorie B
- EN55024/9.98
- EN 61000-3-2/3/4/1995
- EN 55024/1998
- EN 60950/1995

L'apposition du marquage garantit la conformité de ce produit aux normes et à la réglementation susmentionnées.

CE

Lieu et date de publication: Amersfoort, 21/01/2008 (dd/mm/yyyy)

Herman Looijen, Responsable Marketing Produit

ITALIANO

Conceptronic CMULTIFPE

Guida d'installazione rapida

Vi ringraziamo per aver acquistato questo Pannello multifrontale con eSATA di Conceptronic.

La presente Guida d'installazione rapida spiega passo a passo come installare il Pannello multifrontale di Conceptronic.

In caso di problemi, si consiglia di consultare la **pagina web di supporto** (collegandovi con www.conceptronic.net e facendo clic su "Support"), dove troverete la banca dati con le domande e i quesiti più frequenti, accompagnati dalle relative risposte.

In caso di domande e dubbi di altra natura riguardanti il prodotto e che non appariranno nel nostro sito web, potete contattarci via e-mail al seguente indirizzo: support@conceptronic.net

Per maggiori informazioni sui prodotti di Conceptronic potete consultare la pagina web di Conceptronic: www.conceptronic.net

L'installazione del software descritta qui di seguito potrebbe essere leggermente diversa da quella del vostro computer, poiché dipenderà dalla versione di Windows in uso.

1. Contenuto della confezione

La confezione contenente il Pannello multifrontale di Conceptronic deve essere composta dai seguenti elementi:

- **1** Pannello multifrontale di Conceptronic
- **1** Staffa per cavi
- **4** Viti per il montaggio del Pannello multifrontale
- **2** Adesivi per il Pannello multifrontale
- **1** Guida d'installazione rapida multilingue
- **1** Scheda di garanzia

2. Spiegazione del prodotto

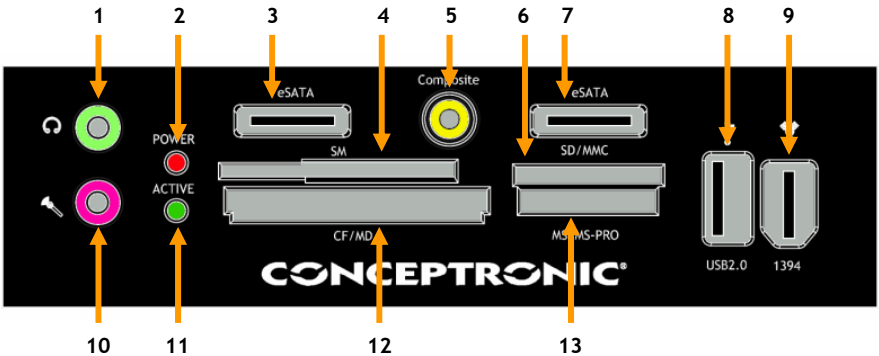

N.	Descrizione
1	Connettore per gli auricolari (presa jack da 3,5 mm)
2	LED di alimentazione
3	Connettore eSATA
4	Slot per schede della famiglia SM
5	Connettore uscita composita (video composito, SPDIF coassiale, ecc.)
6	Slot per schede della famiglia SD/MMC
7	Connettore eSATA
8	Porta USB
9	Porta FireWire
10	Connettore microfono (presa jack da 3,5 mm)
11	LED di attività
12	Slot per schede della famiglia CF/MD
13	Slot per schede della famiglia MS

3. Spiegazione dei cavi

Esistono diversi cavi collegati al Pannello multifrontale:

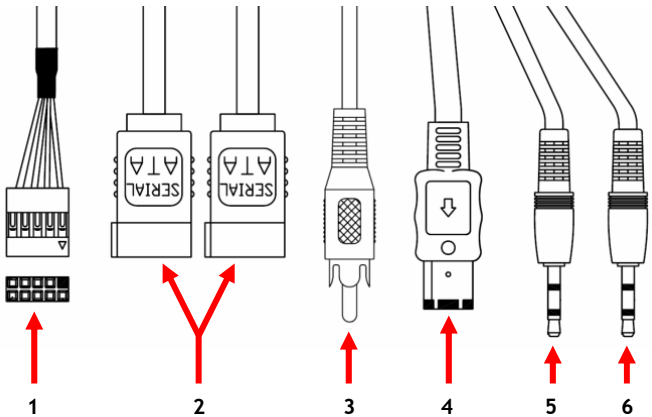

N.	Descrizione	Da collegare a
1	Cavo USB interno	Connettore USB interno
2	Cavo SATA interno (2)	Connettori SATA interni
3	Cavo composito	Porta composita esterna
4	Cavo FireWire	Porta FireWire esterna
5	Cavo per gli auricolari (verde)	Uscita di linea esterna / Porta auricolari
6	Cavo per il microfono (rosa)	Ingresso di linea esterno / Porta microfono

4. Installazione dell'hardware

4.1 Come installare il CMULTIFPE

A. Spegne il computer e scollegare il cavo di alimentazione.
B. Aprire il case del computer da entrambi i lati.
C. Estrarre dal case del computer un pannello da 5.25" disponibile.
D. Introdurre i cavi del Pannello multifrontale nell'alloggiamento da 5.25" del computer, e inserire delicatamente il Pannello multifrontale all'interno del computer stesso.

E. Fissare il Pannello multifrontale su entrambi i lati del computer con le viti in dotazione.

4.2 Connessioni esterne dei cavi

A. Estrarre una delle placche posteriori di uno slot non usato poste sul retro del computer.

B. Inserire la placca posteriore in dotazione nello slot così aperto, posto sul retro del computer.

C. Far passare all'esterno del computer il cavo FireWire, il cavo composito, quello per gli auricolari e quello per il microfono attraverso la staffa.

D. Collegare il cavo composito a una porta composita disponibile posta sul retro del computer (ad esempio: l'uscita TV composita della scheda video, l'ingresso composito della scheda acquisizione o un'uscita SPDIF coassiale).

E. Collegare il cavo FireWire a una porta FireWire posta sul retro del computer.

F. Collegare il cavo per il microfono alla presa jack per il microfono posta sul retro del computer.

G. Collegare il cavo per gli auricolari alla presa jack per gli auricolari posta sul retro del computer.

Esempio di un pannello posteriore di un computer:

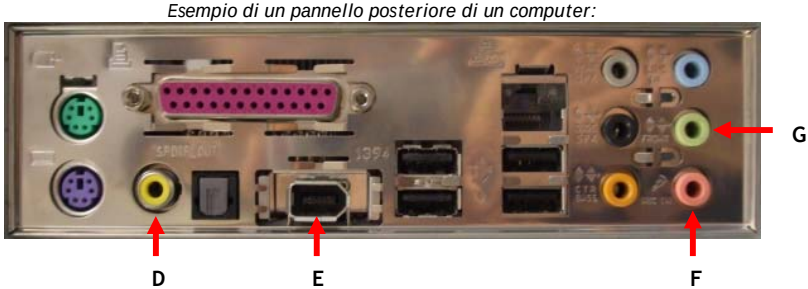

4.3 Connessioni interne dei cavi

A. Cercare un connettore USB disponibile sulla scheda madre. I connettori USB delle schede madri hanno la stessa apparenza dell'immagine riportata qui di seguito:

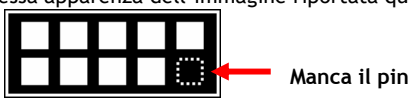

B. Collegare il cavo USB interno al connettore USB della scheda madre.

Nota: non fare entrare con la forza il cavo USB nel connettore USB!
Il cavo si può collegare solo in un modo!

C. Collegare i cavi SATA interni ai connettori SATA disponibili della scheda madre.

Nota: non fare entrare con la forza i cavi SATA nel connettore SATA!
Il cavo si può collegare solo in un modo!

4.4 Come terminare l'installazione dell'hardware

Una volta collegati tutti i cavi, è possibile portare a termine l'installazione dell'hardware.

A. Rimettere al suo posto il case del computer chiudendolo da entrambi i lati.
B. Ricollegare il cavo di alimentazione al computer.
C. Accendere il computer.

Windows rileverà e insellerà automaticamente gli slot del lettore di schede posti sulla parte frontale del CMULTIFPE.
Tutte le altre connessioni passeranno attraverso tali slot. Il computer rileverà i dispositivi una volta collegati alle connessioni del CMULTIFPE.

Il CMULTIFPE è pronto per essere usato!

Dichiarazione di conformità CE

In fabbricante	**2L International BV**
Indirizzo	Databankweg 7 3821 AL Amersfoort, Paesi Bassi

Dichiara qui di seguito che il prodotto

Tipo	MULTI FRONT PANEL eSATA
Prodotto	CMULTIFPE
Nome marca	Conceptronic

Risulta in conformità a quanto previsto dalle seguenti direttive comunitarie:

- 2004/108/CE — Direttiva CEM: Compatibilità elettromagnetica
- 73/23/CE — Direttiva Bassa Tensione: Materiale elettrico destinato ad essere adoperato entro taluni limiti di tensione

Sono stati applicati i seguenti standard per assicurarne la conformità:

- EN55022/9.98 Class B
- EN55024/9.98
- EN 61000-3-2/3/4/1995
- EN 55024/1998
- EN 60950/1995

Il simbolo CE conferma che questo prodotto è conforme ai suddetti standard e regolamentazioni.

CE

Luogo e data di rilascio: Amersfoort, 21/01/2008 (dd/mm/yyyy)

Herman Looijen, Product Marketing Manager

PORTUGUÊS

Conceptronic CMULTIFPE

Manual de Instalação Rápida

Parabéns pela compra do Painel Frontal Múltiplo com e-SATA da Conceptronic.

Este Manual de Instalação Rápida fornece-lhe uma explicação passo a passo sobre como instalar o Painel Frontal Múltiplo da Conceptronic.

Quando tiver algum problema, aconselhamo-lo a consultar a nossa **página de suporte** (vá a www.conceptronic.net e clique em 'Support' (Suporte)). Aí vai encontrar a Base de Dados das Perguntas Mais Frequentes.

Quando tiver outras questões sobre o seu produto e não encontrar resposta para elas na nossa página, contacte-nos por e-mail: apoyo@conceptronic.net.

Para mais informações sobre os produtos da Conceptronic, visite a página web da Conceptronic em: www.conceptronic.net

A instalação do software tal como se descreve a seguir pode ser ligeiramente diferente da instalação no seu computador. Depende da versão do Windows que estiver a usar.

1. Conteúdo da Embalagem

Devem existir os seguintes elementos na embalagem do Painel Frontal Múltiplo da Conceptronic:

- **1** Painel Frontal Múltiplo da Conceptronic
- **1** chapa para cabo
- **4** parafusos para montar o Painel Frontal Múltiplo
- **2** autocolantes para o Painel Frontal Múltiplo
- **1** Manual de Instalação Rápida multilingue
- **1** Cartão de garantia

2. O produto

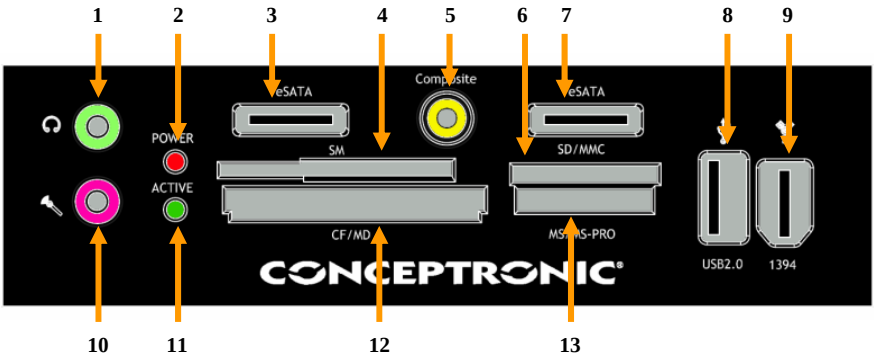

Nº	Descrição	
1	Ficha para auscultadores	(ficha 3,5 mm)
2	Luz de Alimentação	
3	Ficha eSATA	
4	Encaixe para Família SM	
5	Ficha de Saída Composta	(vídeo composto, SPDIF coaxial, etc.)
6	Encaixe para Família SD/MMC	
7	Ficha eSATA	
8	Porta USB	
9	Porta FireWire	
10	Ficha para microfone	(ficha 3,5 mm)
11	Luz Actividade	
12	Ranhura para Família CF/MD	
13	Ranhura para Família MS	

3. Os cabos

Pode ver vários cabos ligados ao Painel Frontal Múltiplo:

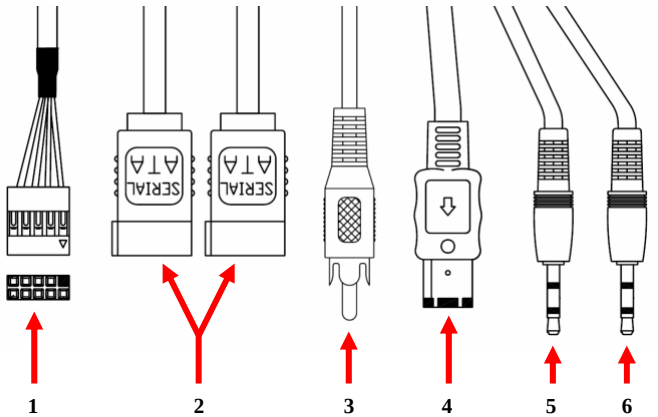

Nº	Descrição	Ligado a
1	Cabo USB interno	Colector USB interno
2	Cabo SATA interno (x2)	Colectores SATA internos
3	Cabo composto	Porta composta externa
4	Cabo FireWire	Porta FireWire externa
5	Cabo dos auscultadores (verde)	Saída de linha externa / Porta de auscultadores
6	Cabo do microfone (rosa)	Entrada de linha externa / Porta de microfone

4. Instalação do hardware

4.1 Instalação do CMULTIFPE

A. Desligue o seu computador e retire o cabo de alimentação.
B. Abra a caixa do computador de ambos os lados.
C. Retire um painel vazio de 5,25” da caixa do computador.
D. Passe os cabos do Painel Frontal Múltiplo através do buraco de 5,25” do computador e deslize o Painel Frontal Múltiplo com cuidado para dentro do computador.

E. Aperte o Painel Frontal Múltiplo de cada lado do computador com os parafusos fornecidos.

4.2 Ligações externas dos cabos

A. Retire a chapa traseira de uma ranhura não usada na parte de trás do computador.
B. Insira a placa traseira fornecida na ranhura aberta na parte de trás do seu computador.

C. Guie os cabos FireWire, Composto, dos auscultadores e do microfone pela ranhura para fora do seu computador.

D. Ligue o cabo Composto a uma porta Composta da parte de trás do seu computador. (Por exemplo: a Saída de TV Composta da sua placa de vídeo, a Entrada Composta da sua placa de captura ou uma saída coaxial SPDIF).

E. Ligue o cabo FireWire a uma porta FireWire livre na parte de trás do seu computador.
F. Ligue o cabo do microfone à ficha de microfone na parte de trás do seu computador.
G. Ligue o cabo dos auscultadores à ficha de auscultadores na parte de trás do seu computador.

Exemplo do painel traseiro de um computador:

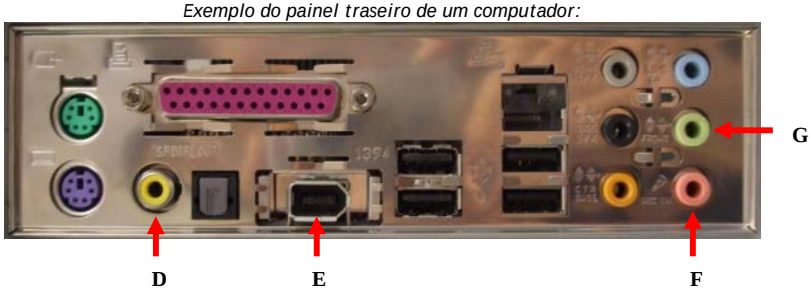

4.3 Ligações internas dos cabos

A. Procure um colector USB livre na sua placa principal. Os colectores USB das placas principais parecem-se com a figura seguinte:

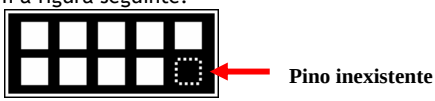

B. Ligue o cabo USB interno ao colector USB da sua placa principal.

Nota: Não force o cabo USB interno no colector USB!
O cabo só pode ser ligado de 1 forma!

C. Ligue os cabos SATA internos a colectores SATA livres da sua placa principal.

Nota: Não force o cabo SATA no colector SATA.
O cabo só pode ser ligado de 1 forma!

4.4 Terminar a instalação do hardware

Quando todos os cabos estiverem ligados, pode terminar a instalação do hardware.

A. Feche a caixa do seu computador de ambos os lados.
B. Volte a ligar o cabo de alimentação ao seu computador.
C. Ligue o seu computador.

O Windows vai reconhecer e instalar automaticamente as ranhuras de leitores de cartões na frente do CMULTIFPE.
Todas as outras ligações são ligações de passagem. O computador vai detectar os dispositivos quando estiverem ligados às ligações do CMULTIFPE.

O seu CMULTIFPE já está pronto a usar!

Declaração de Conformidade CE

O fabricante **2L International BV**
Morada Databankweg 7
3821 AL Amersfoort, Países Baixos

DECLARA QUE O PRODUTO
Tipo MULTI FRONT PANEL eSATA
Produto CMULTIFPE
Nome de marca Conceptronic

Cumpre as seguintes directivas:

- 2004/108/EEC Directiva CEM:
  Compatibilidade Electromagnética

- 73/23/EEC Directiva de Baixa Tensão:
  Equipamento eléctrico desenhado para ser usado dentro de determinados limites de tensão

Os seguintes standards foram consultados para avaliar a conformidade:

- EN55022/9.98 Classe B
- EN55024/9.98
- EN 61000-3-2/3/4/1995
- EN 55024/1998
- EN 60950/1995

O símbolo confirma que este produto está conforme os padrões e regulamentações acima referidos.

CE

Local e data de emissão: Amersfoort, 21/01/2008 (dd/mm/yyyy)

Herman Looijen, Gestor de Marketing de Produto

MAGYAR

Conceptronic CMULTIFPE

Gyorstelepítési útmutató

Köszönjük, hogy a Conceptronic e-SATÁ-val kiegészülő Multi Front előlapját választotta.

Ez a gyorstelepítési útmutató lépésről lépésre elmagyarázza, miként kell a Conceptronic Multi Front előlapját telepítenie.

Ha probléma merülne fel, azt tanácsoljuk, hogy keresse fel **terméktámogatást nyújtó webhelyünket** (látogasson el a www.conceptronic.net honlapra, majd ott kattintson a „Support”-ra). Itt található ugyanis a gyakran ismétlődő kérdések (GYIK) adatbázisa.

Ha a termékkel kapcsolatban további kérdése volna, és arra választ webhelyünkön nem talál, e-mailben is fordulhat hozzánk: support@conceptronic.net

A Conceptronic termékekkel kapcsolatos további tájékozódás végett látogasson el a Conceptronic webhelyére: www.conceptronic.net

A szoftvernek az alábbiakban ismertetett telepítése kicsit eltérhet az adott számítógépre történő telepítéstől. Mindez függ az éppen használt Windows-verziótól.

1. A csomag tartalma

A Conceptronic Multi Front előlapját tartalmazó csomagban az alábbiak találhatók:

- **1x** Conceptronic Multi Front előlap
- **1x** kábeltartó
- **4x** csavar a Multi Front előlapszerelvényhez
- **2x** matrica a Multi Front előlaphoz
- **1x** többnyelvű gyorstelepítési útmutató
- **1x** jótállási jegy

2. A termék áttekintése

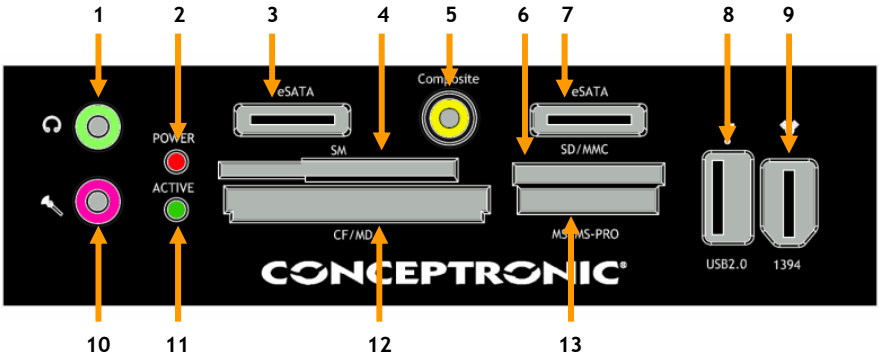

Szám	Leírás
1.	Fejhallgató-csatlakozó (3,5 mm-es jackdugó)
2.	Áramellátást jelző LED
3.	eSATA-csatlakozó
4.	SM Family kártyabővítőhely
5.	Composite Out (összetett ki) csatlakozó (összetett videó, koaxiális SPDIF stb.)
6.	SD/MMC Family kártyabővítőhely
7.	eSATA-csatlakozó
8.	USB-port
9.	FireWire-port
10.	Mikrofoncsatlakozó (3,5 mm-es jackdugó)
11.	Aktivitásjelző (tevékenységjelző) LED
12.	CF/MD Family kártyabővítőhely
13.	MS-Family kártyabővítőhely

3. A kábelek áttekintése

A Multi Front előlaphoz több kábel is csatlakozik:

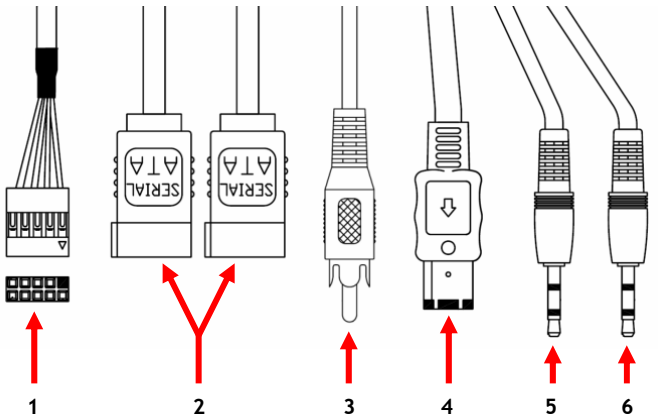

Szám	Leírás	Az alábbihoz csatlakozik
1.	Belső USB-kábel	Belső USB-elosztó
2.	Belső SATA-kábel (2x)	Belső SATA-elosztók
3.	Összetett kábel	Külső összetett port
4.	FireWire-kábel	Külső FireWire-port
5.	Fejhallgatókábel (zöld)	Külső Line-out/fejhallgató-port
6.	Mikrofonkábel (rózsaszín)	Külső Line-in/mikrofon-port

4. A hardver telepítése

4.1 A CMULTIFPE telepítése

A. Kapcsolja ki a számítógépet, majd húzza ki a hálózati kábelt.
B. Mindkét oldalon nyissa fel a számítógép házát.
C. Távolítson el egy 5,25-colos vakpanelt a számítógép házáról.
D. Vezesse át a Multi Front előlap kábeleit a számítógép 5,25-colos nyílásán, majd óvatosan csúsztassa be a Multi Front előlapot a számítógépbe.

E. A mellékelt csavarok segítségével szerelje fel a Multi Front előlapot a számítógép mindkét oldalára.

4.2 Külső kábelkapcsolatok

A. Távolítsa el az egyik nem használt bővítőhelyről a hátlapot a számítógép hátsó részén.

B. Helyezze el a mellékelt hátlapot a most már nyitott bővítőhelyen a számítógép hátsó részén.

C. Vezesse át — a konzolon keresztül — a számítógépen kívülre a FireWire-kábelt, az összetett kábelt, a fejhallgatókábelt, valamint a mikrofonkábelt .

D. Csatlakoztassa az összetett kábelt valamelyik szabad összetett porthoz a számítógép hátsó részén. (Például: videokártyájának összetett TV-out kimenete, rögzítőkártyájának összetett bemenete vagy valamelyik koaxiális SPDIF kimenet).

E. Csatlakoztassa a FireWire-kábelt valamelyik szabad FireWire-porthoz a számítógép hátsó részén.

F. Csatlakoztassa a mikrofonkábelt a mikrofon dugaszhüvelyéhez a számítógép hátsó részén.

G. Csatlakoztassa a fejhallgatókábelt a fejhallgató dugaszhüvelyéhez a számítógép hátsó részén.

Példa a számítógép hátlapjára:

4.3 Belső kábelkapcsolatok

A. Keressen szabad USB-elosztót az alaplapon. Az alaplapokon lévő USB-elosztók úgy néznek ki, mint az alábbi képen:

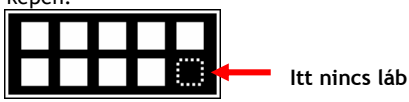

B. Csatlakoztassa a belső USB-kábelt az alaplapon lévő USB-elosztóhoz.

Megjegyzés: Ne erőltesse bele a belső USB-kábelt az USB-elosztóba!
A kábel csak egyféleképpen csatlakoztatható!

C. Csatlakoztassa a belső SATA-kábeleket szabad SATA-elosztókhoz az alaplapon.

Megjegyzés: Ne erőltesse bele a SATA-kábelt a SATA-elosztóba.
A kábel csak egyféleképpen csatlakoztatható!

4.4 Fejezze be a hardver telepítését

Ha minden kábel csatlakoztatva van már, befejezheti a hardver telepítését.

A. Csukja vissza a számítógép házát mindkét oldalon.
B. Csatlakoztassa újból a hálózati kábelt a számítógéphez.
C. Kapcsolja be a számítógépet.

A Windows automatikusan felismeri, majd telepíti is a kártyaolvasó bővítőhelyeit a CMULTIFPE előlapján.
Minden további kapcsolat átmenő kapcsolat. A számítógép érzékeli az eszközöket, ha azok a CMULTIFPE kapcsolataihoz csatlakoztatva vannak.

Ezzel a CMULTIFPE használatkész!

Declaration of CE Conformity

The manufacturer **2L International BV**
Address Databankweg 7
3821 AL Amersfoort, the Netherlands

Hereby declares that the product
Type MULTI FRONT PANEL eSATA
Product CMULTIFPE
Brandname Conceptronic

Complies with following directives:

- 2004/108/EEC EMC directive : Electromagnetic Compatibility
- 73/23/EEC Low Voltage Directive: Electrical equipment designed for use within certain voltage limits

The following standards were consulted to assess conformity:

- EN55022/9.98 Class B
- EN55024/9.98
- EN 61000-3-2/3/4/1995
- EN 55024/1998
- EN 60950/1995

The symbol confirms that this product conforms to the above named standards and regulations.

CE

Place and date of issue: Amersfoort, 21/01/2008 (dd/mm/yyyy)

Herman Looijen, Product Marketing Manager

TÜRKÇE

Conceptronic CMULTIFPE

Hızlı Kurulum Kılavuzu

Conceptronic Çoklu/e-SATA girişli Ön panel
Satın Aldığınız için Tebrikler.

Bu Hızlı Kurulum Kılavuzu Conceptronic Çoklu Ön panel kurulumunun adım adım nasıl yapılacağı konusunda bilgi içermektedir.

Problem ortaya çıktığında, **destek sitemize** gitmenizi (www.conceptronic.net adresine gidin ve 'Support' bölümüne tıklayın) tavsiye ederiz. Burada Sıkça Sorulan Sorular Veritabanını bulacaksınız.

Ürününüzle ilgili başka sorularınız varsa ve bunların yanıtlarını web sitemizde bulamıyorsanız, bize e-posta ile ulaşın: support@conceptronic.net

Conceptronic ürünleri ile ilgili daha fazla bilgi için, lütfen Conceptronic Web Sitesini ziyaret edin: www.conceptronic.net

Aşağıda açıklanan yazılım yüklemesi bilgisayarınızdaki yüklemeden biraz daha farklı olabilir. Bu durum kullandığınız Windows sürümüne bağlıdır.

1. Paket İçeriği

Conceptronic Çoklu Ön panel paketinde aşağıdaki parçalar bulunmalıdır:

- **1x** Conceptronic Çoklu Ön panel
- **1x** Kablo tutucu
- **4x** Vida, Çoklu Ön panel montajı için
- **2x** Çıkartma, Çoklu Ön panel için
- **1x** Çok Dilli Hızlı Kurulum Kılavuzu
- **1x** Garanti Belgesi

2. Ürüne Genel Bakış

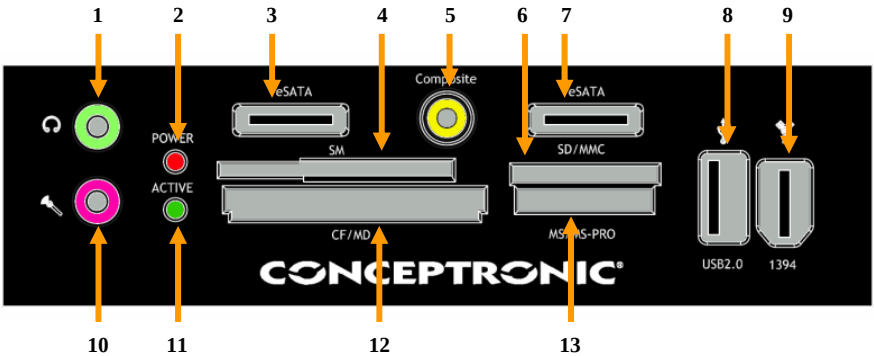

Nr	Tanım	
1	Kulaklık konnektörü	(3,5mm jak)
2	Güç LED'i	
3	eSATA konnektörü	
4	SM Ailesi için kart yuvası	
5	Kompozit Çıkış konnektörü	(kompozit video, koaksiyel SPDIF vb.)
6	SD/MMC Ailesi için kart yuvası	
7	eSATA konnektörü	
8	USB port	
9	FireWire portu	
10	Mikrofon konnektörü	(3,5mm jak)
11	İşlem LED'i	
12	CF/MD Ailesi için kart yuvası	
13	MS Ailesi için kart yuvası	

3. Kablo Türlerine Genel Bakış

Çoklu Ön Panele bağlı çeşitli kablolar bulacaksınız:

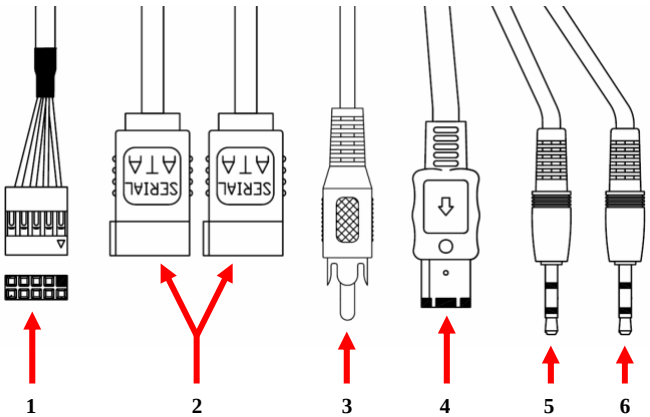

Nr	Tanım	Bağlantı Noktası
1	Dahili USB kablo	Dahili USB bağlantı soketi
2	Dahili SATA kablosu (2x)	Dahili SATA bağlantı soketleri
3	Kompozit kablo	Harici Kompozit port
4	FireWire kablosu	Harici FireWire portu
5	Kulaklık kablosu (Yeşil)	Harici Hat çıkışı / Kulaklık portu
6	Mikrofon kablosu (Pembe)	Harici Hat girişi / Mikrofon portu

4. Donanım Kurulumu

4.1 CMULTIFPE Kurulumu

A. Bilgisayarı kapatın ve güç kablosunu çıkarın.
B. Bilgisayar kasasının her iki kapağını açın.
C. Bilgisayar kasasından bir 5.25” boş panel çıkarın.
D. Çoklu Ön Panel kablolarını bilgisayarın 5.25” boşluğundan geçirin ve Çoklu Ön Paneli yavaşça bilgisayarın içine itin.

E. Birlikte verilen vidaları kullanarak Çoklu Ön Paneli bilgisayarın her iki yanından sabitleyin.

4.2 Harici Kablo Bağlantıları

A. Bilgisayarın arkasında kullanılmayan bir yuvaya ait plakayı sökün.
B. Ürünle birlikte verilen arka plakayı bilgisayarın arkasındaki boş yuvaya yerleştirin.

C. FireWire kablosu, Kompozit kablo, Kulaklık kablosu ve Mikrofon kablosunu konsol içinden geçirerek bilgisayardan dışarıya çıkartın.

D. Kompozit kabloyu bilgisayarın arkasında boş bir Kompozit porta takın. (Örneğin: Video kartınızın Kompozit TV-Çıkışı, yakalama kartınızın Kompozit Girişi ya da bir SPDIF koaksiyel çıkış).

E. FireWire kablosunu bilgisayarın arkasında boş bir FireWire portuna takın.
F. Mikrofon kablosunu bilgisayarın arkasındaki Mikrofon jakına takın.
G. Kulaklık kablosunu bilgisayarın arkasındaki Kulaklık jakına takın.

Bilgisayar arka paneline örnek:

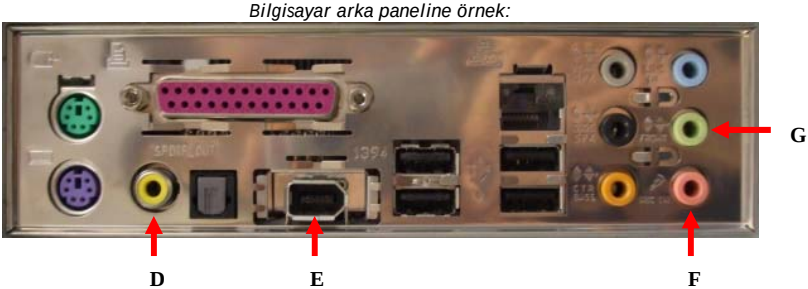

4.3 Dahili Kablo Bağlantıları

A. Anakart üzerinde boş bir USB bağlantı soketi bulun. Anakart üzerinde bulunan USB bağlantı soketi aşağıdaki resimde gösterildiği gibidir:

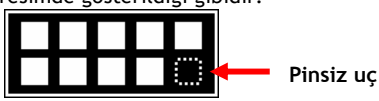

B. Dahili USB kabloyu anakart üzerinde bulunan USB bağlantı soketine takın.

Not: Dahili USB kabloyu USB bağlantı soketine takarken zorlamayın!
Kablo sadece 1 yönde takılabilir!

C. Dahili SATA kablolarını anakart üzerinde bulunan boş SATA bağlantı soketlerine takın.

Not: SATA kablosunu SATA bağlantı soketine takarken zorlamayın.
Kablo sadece 1 yönde takılabilir!

4.4 Donanım kurulumunun tamamlanması

Tüm kablolar takıldığında donanım kurulumunu bitirebilirsiniz.

A. Bilgisayar kasasının her iki kapağını yerine takın.
B. Güç kablosunu bilgisayara takın.
C. Bilgisayarınızı açın.

CMULTIFPE'nin önünde yer alan Kart okuyucu yuvaları Windows tarafından otomatik olarak algılanacak ve kurulacaktır.
Diğer tüm bağlantılar doğrudan bağlantılardır. Bilgisayar CMULTIFPE üzerindeki yuvalara takılan aygıtları algılayacaktır.

CMULTIFPE'niz artık kullanıma hazırdır!

Declaration of CE Conformity

The manufacturer **2L International BV**
Address Databankweg 7
3821 AL Amersfoort, the Netherlands

Hereby declares that the product
Type MULTI FRONT PANEL eSATA
Product CMULTIFPE
Brandname Conceptronic

Complies with following directives:

- 2004/108/EEC EMC directive: Electromagnetic Compatibility
- 73/23/EEC Low Voltage Directive: Electrical equipment designed for use within certain voltage limits

The following standards were consulted to assess conformity:

- EN55022/9.98 Class B
- EN55024/9.98
- EN 61000-3-2/3/4/1995
- EN 55024/1998
- EN 60950/1995

The symbol confirms that this product conforms to the above named standards and regulations.

CE

Place and date of issue: Amersfoort, 21/01/2008 (dd/mm/yyyy)

Herman Looijen, Product Marketing Manager